PÔDORYS 1.N.P.

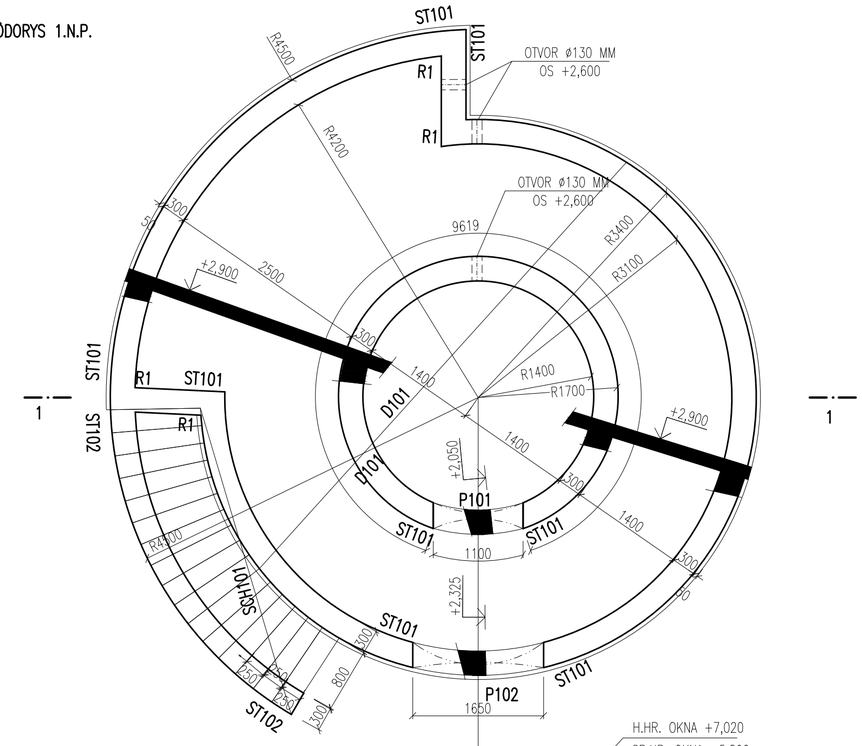

PÔDORYS 2.N.P.

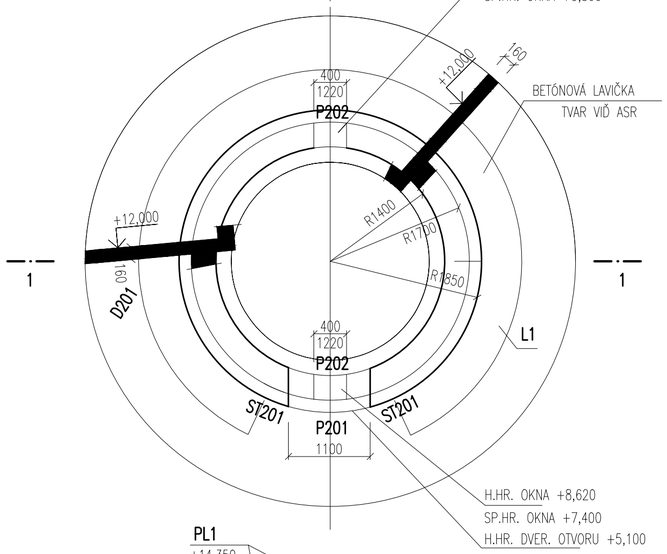

PÔDORYS 3.N.P.

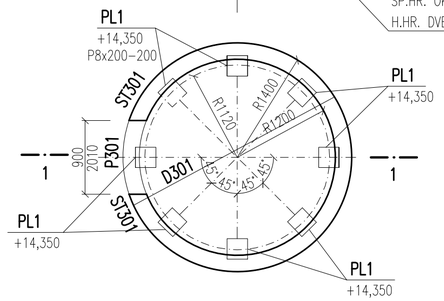

REZ 1-1

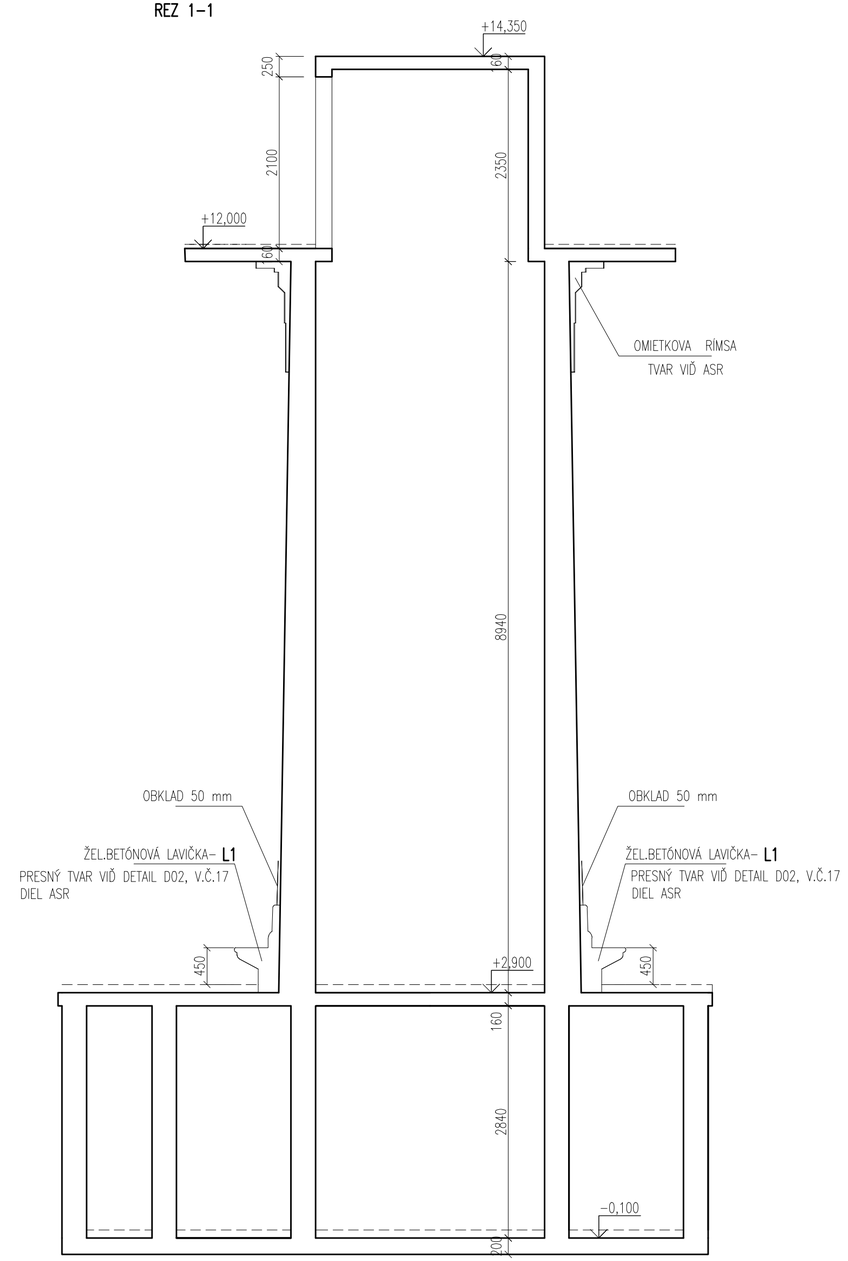

BETÓN : C25/30 - XC1(SK) - Cl 0,4 -Dmax 16

VYPRACOVAL: BINDASOVÁ	STAVBA: NÁRODNÉ CENTRUM VODNÝCH ŠPORTOV, ODDYCHU A ŠPORTOVEJ HISTÓRIE (Nábrežná promenáda, Múzeum športových hrdinov)	STAVOPROJEKT s.r.o. Jarkova 31, 080 01 Prešov www.stavoprojekt.sk	
PROJEKTANT: ING. GAJDÁR	OBJEKT: ST 01 - SO 03 MAJÁK		
ZODPOVEDNÝ PROJEKTANT: ING. GAJDÁR	MIESTO: VELKÁ DOMAŠA, r.o. DOBRÁ, KVAKOVCE		
	ČASŤ: E-STAVEBNÁ	DÁTUM:09/2025	FORMÁT: 6xA4
	DIEL: STATIKA	STUPEŇ: RP	ZAK.Č.: 24068
VEDÚCI PROJEKTANT: ING. ARCH. J. KRASNAY	OBSAH: VÝKRES TVARU 1.-3.N.P.	KÓTY V: MM MIERKA: 1:50	PRÍL.Č.: 4